UTILA FST - dossier mesh – tissu noir

Fauteuil ergonomique Haut Dossier









Fabrication sous Système Assurance Qualité ISO 9001

UTILA FST - dossier mesh – tissu noir

DIMENSIONS :

Profondeur d'assise : 450 mm

Largeur d'assise : 470 mm

Hauteur du dossier : 660 mm

Hauteur d'assise : 420 mm / 540 mm

DESCRIPTIF TECHNIQUE :

Mécanisme synchrone FST.
Réglage en intensité de la force du dossier en fonction du poids de l'utilisateur.
Déplacement synchrone du dossier (à 20 °) par rapport à l'assise (à 11 °).
Dossier débrayable et multi blocable 5 positions (angle) et réglable en hauteur sur 70 mm et 8 positions. Sécurité anti-retour.
Dossier cadre nylon tendu de résille 100% polyester non feu.
Renfort lombaire réglable en hauteur sur une amplitude de 20 mm et en profondeur sur une amplitude de 15 mm.
Assise sur glissière, réglable en profondeur sur 50 mm – 4 positions
Assise spacieuse avec structure interne en hêtre multipli, mousse injectée épaisseur 46 mm et densité 67 kg/m³, revêtue de tissu 100% polyester recyclé, classé feu allumette Cigarette EN 1021.1 et 2. Label Oeko-Tex. **Coloris noir.**
Piétement en nylon avec roulettes freinées polyvalente tous sols Ø 60 mm
Réglage de l'assise en hauteur par vérin oléopneumatique

Vendu en option : Paire accotoirs réglables 1D en hauteur sur 7 cm – Support polyamide noir – Manchettes en mousse de PU aspect « soft touch ».

Vendu en option : têtière rembourrée & tapissée 3D, adaptable.
Réglable en hauteur 100 mm, profondeur 20 mm et orientation (angle) – voir photo ci-contre

CERTIFICAT ET NORMES :

Conformité aux normes européennes EN 1335.1/2
ISO 9001 - Système de management de la qualité
ISO 14001 - Système de management environnemental
ISO 45001 - Système de management de la santé et de la sécurité au travail
ISO 14006 - Mise en œuvre de l'écoconception
Classement EcoVadis – Platinum / Certification CO2 Performance Ladder
Labels GS – Label “ANGE BLEU” – Office Excellence certifié – NF environnement
Fabriqué dans l'Union Européenne

PASSEPORT POUR PRODUITS DE RECYCLAGE
et materiaux conformément à la norme EN ISO 14021, de Type II

NowyStyl

Utila

SWIVEL CHAIR

Remarque : la photo du produit est à titre référentiel
et ne reflète pas la configuration exacte



UTILA SWIVEL CHAIR MESH PRO BLACK
(SA2-ST HRUA3-CSE14 LU4 BA-MT60999 SE--SD-CSE14/CSE14 R70-B/B/BPU GL-STD TS36 ESH60 PACK-ASM)

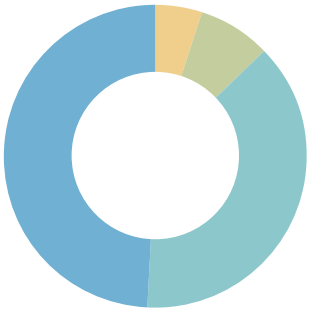

49,39 %	Métal
38,08 %	Plastique
7,79 %	Tissu
4,75 %	Mousse

Modèle	UTILA SWIVEL CHAIR MESH PRO BLACK (SA2-ST HRUA3-CSE14 LU4 BA-MT60999 SE-SD-CSE14/ CSE14 R70-B/B/BPU GL-STD TS36 ESH60 PACK-ASM)
Provenant du recyclage	12,35 %
Recyclable	98,75 %

ECOCONCEPTION

Bien avant le lancement de la production d'une nouvelle ligne de produits, Nowy Styl commence à prendre en compte l'impact environnemental éventuel des processus de production impliqués et des composants à utiliser. Suivant les tendances environnementales actuelles, nous venons de mettre en place un système de gestion de l'écoconception conforme à la norme ISO 14006:2020 (Systèmes de gestion environnementale – Lignes directrices pour l'intégration de l'écoconception). L'écoconception est une approche globale du produit, où les aspects environnementaux sont pris en compte à chaque étape du cycle de vie du produit. Nous intégrons des directives d'écoconception à chaque étape, allant de la conception du produit jusqu'à son élimination. L'approche de Nowy Styl, dépassant largement la moyenne en matière de développement, a été confirmée par une médaille de platine EcoVadis décernée à l'entreprise pour ses performances environnementales, sociales et éthiques.

DURABILITÉ

Au sein de Nowy Styl, nous croyons fermement au commerce responsable et nous soutenons fortement cette idée dans notre travail quotidien. Dans notre lettre de mission, nous accordons la priorité aux personnes. C'est pour elles que nous fabriquons nos produits et réalisons nos projets. Nous voulons que nos solutions, nos connaissances ainsi que notre expérience aident les personnes à travailler dans des environnements plus sains et plus confortables. En parallèle, nous bâtissons une organisation forte et éthique soutenant le développement des employés et des communautés locales. Nous sommes conscients du fait que nos activités ont un impact sur l'environnement naturel et nous nous efforçons de le réduire ou de le neutraliser en pensant aux générations futures. Nous nous fixons des objectifs dans des domaines que nous considérons comme essentiels et nous en rendons compte en détail dans notre rapport sur le développement durable. Lors de la réalisation de dessins techniques, nous étiquetons toutes les pièces en plastique recyclables en conséquence, en ajoutant un indicateur de matériau, un code de recyclage et un timbre dateur afin d'assurer un tri et une traçabilité corrects. Le dioxyde de carbone est le gaz à effet de serre le plus nocif. En essayant de contenir les émissions, nous contribuons à la quête pour sauver notre climat. Nowy Styl assume la responsabilité de ses émissions et s'engage dans des activités visant à assurer des productions ainsi que des produits plus durables. Nous avons mis en œuvre un système de gestion du CO2 pour l'Organisation (empreinte CO2 pour l'Organisation) conformément aux exigences énoncées dans la norme ISO 14064-1 ainsi que dans le Protocole sur les GES et confirmées par le Certificat CO2 Performance Ladder. Par ailleurs, nous alignons volontairement nos opérations et nos stratégies sur les dix principes, universellement acceptés, du Pacte mondial.

Document préparé : 01.03.2023 **Document valable jusqu'à :** 01.03.2024

Fabriqué en Pologne

UTILA

PL Instrukcja montażu

EN Assembly manual

DE Montagenanleitung

FR Notice de montage

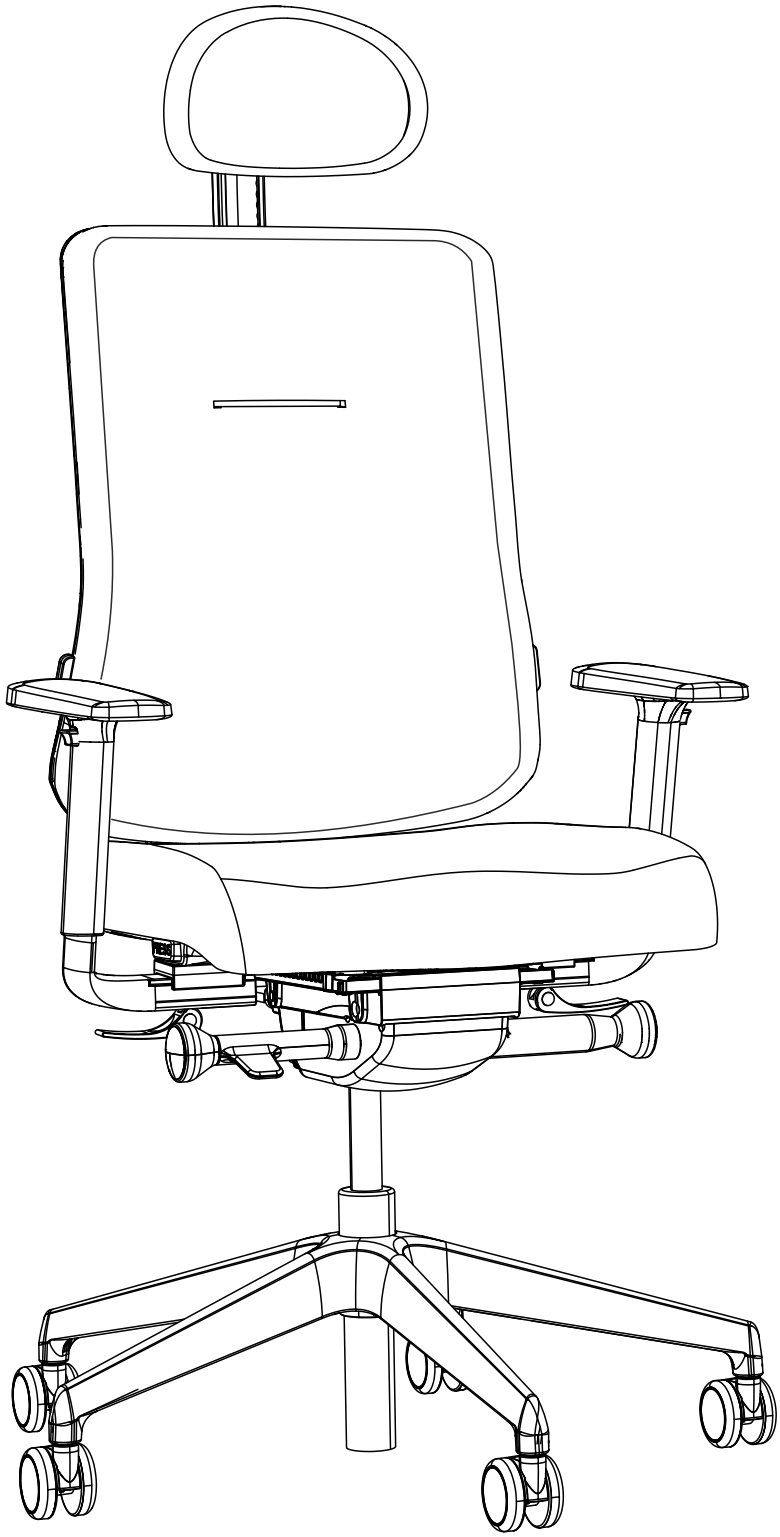

NowyStyl

PL Dziękujemy państwu za zakup naszego produktu. Produkt przeznaczony jest do użytku w pomieszczeniach suchych i zamkniętych. **Przed przystąpieniem do montażu należy zapoznać się z instrukcją.** Montaż zależny jest od opcji jakie zostały wybrane dla danego wyrobu. Wszystkie rysunki zawarte w niniejszej instrukcji mają charakter wyłącznie poglądowy. Podczas montażu elementy należy układać na miękkim i czystym podłożu.

EN Thank you for purchasing our product. The product is intended for indoor use in dry and enclosed spaces. **Read the manual before assembling.** The methods of assembly depend on the options you have selected for the product.
All the pictures included in the manual are purely illustrative. Elements should be placed on a soft and clean base while assembling.

DE Vielen dank für den kauf unseres produktes. Das Produkt sind für die Verwendung in trockenen und geschlossenen Räumen vorgesehen. **Bitte lesen Sie diese bedienungsanleitung, bevor aufbauen.** Montage ist von der ausstattung des produkts abhängig. Alle bilder in dieser bedienungsanleitung dienen nur als referenz. Bei der Montage sind die Elemente auf einem weichen und sauberen Untergrund zurechtzulegen.

FR Nous vous remercions d'avoir acheté notre produit. Ce produit est destiné à être utilisé à l'intérieur, dans des espaces secs et fermés. **Avant de commencer le montage, veuillez prendre connaissance de la présente notice.** Le montage dépend des options choisies. Toutes les images comprises dans la présente notice ont un caractère non-contractuel. Avant le montage, poser les éléments dans un lieu propre et sur une surface plane.

PL Wykaz części

EN Parts list

DE Stückliste

FR Liste des composants

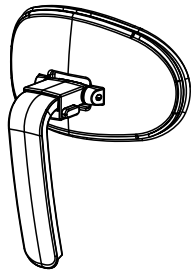	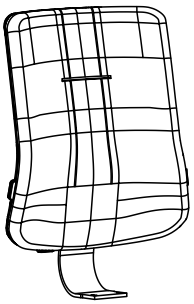	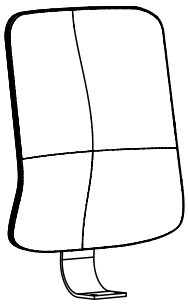
A 0-1x	B 0-1x	C 0-1x
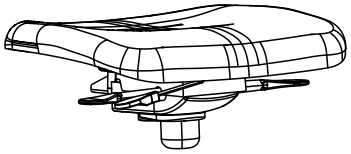	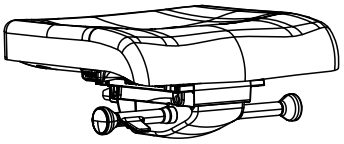	
D 0-1x	E 0-1x	F 1x
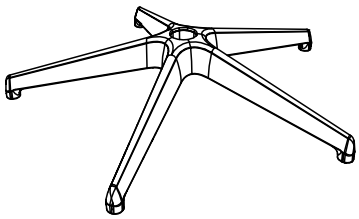	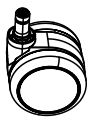	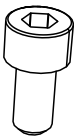 M8x16
G 1x	H 5x	I 4x
		
J 0-1x	K 0-2x	L 0-2x

NowyStyl

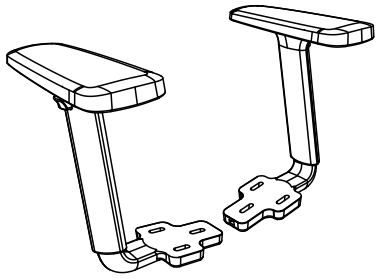

M 0-1x

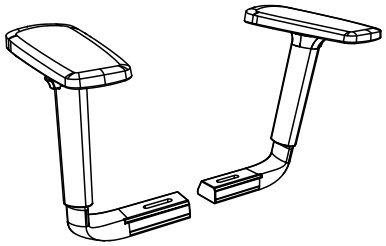

N 0-1x

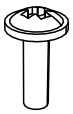

M6x20

O 0-6x

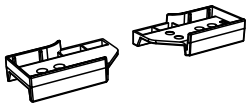

P 0-1x

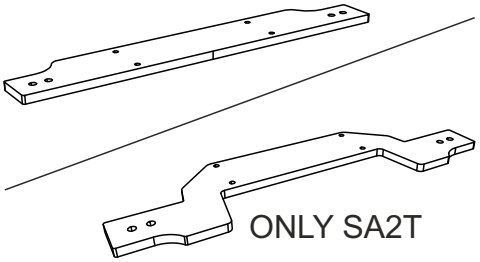

R 0-1x



S 0-2x

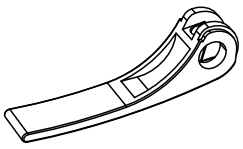

T 0-2x



U 0-2x



W 0-2x

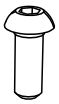

M6x16

A1 0-4x



M6x12

B1 0-4x



C1 0-6x



D1 0-4x

NowyStyl

PL Instrukcja montażu

EN Assembly manual

DE Montagenanleitung

FR Notice de montage

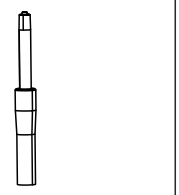

F 1x

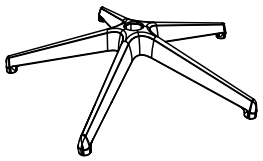

G 1x



H 5x

1

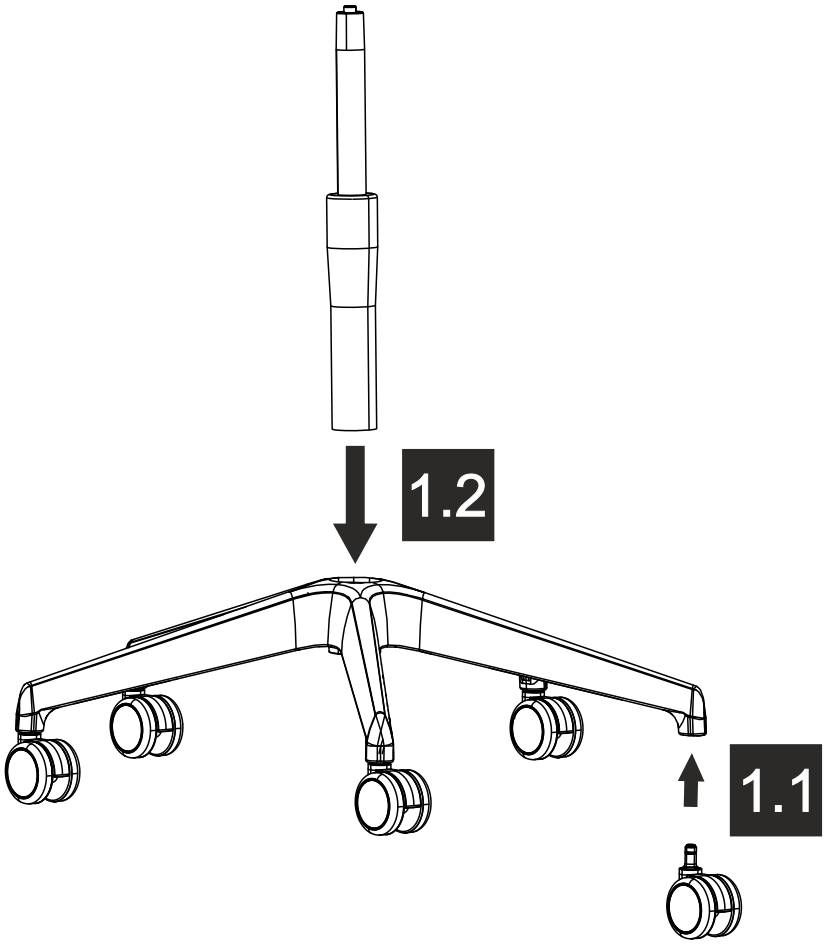

PL Podnośnika pneumatycznego nie podgrzewać i nie rozbierać. W razie potrzeby wymienić w całości. Naprawa krzesła lub wymiana podzespołów może być dokonana jedynie przez przeszkolony personel lub w autoryzowanym serwisie firmy Nowy Styl.

EN The pneumatic lift cannot be heated or dismantled. Replace it as a whole if necessary. The chair can be repaired or the chair components can be replaced only by trained staff.

DE Gasfeder weder erhitzen noch auseinanderbauen. Bei Bedarf den ganzen Teil austauschen. Austausch und Reparaturen dürfen nur von einem Fachmann durchgeführt werden.

FR Ne pas chauffer ou démonter le vérin. En cas de besoin, le remplacer entièrement. La chaise peut être réparée ou les composants de la chaise peuvent être remplacés seulment par du personnel qualifié.

NowyStyl

PL Opcjonalnie

EN Optionally

DE Optional

FR Optionnellement

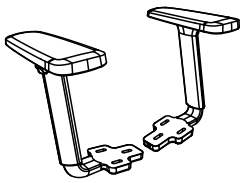

M 1x



M6x20

O 6x



C1 6x

2.1

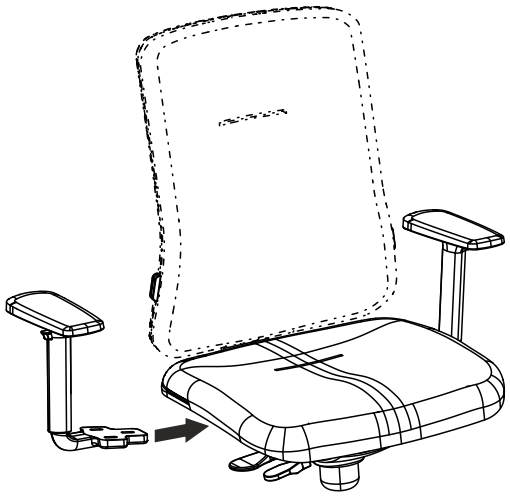

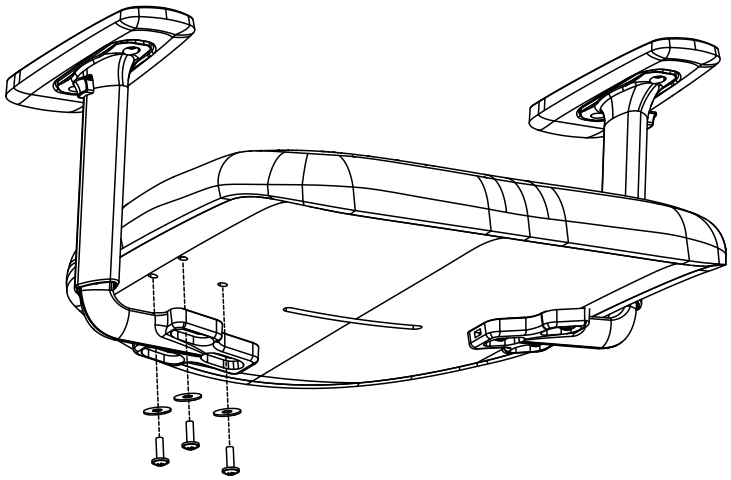

2.2

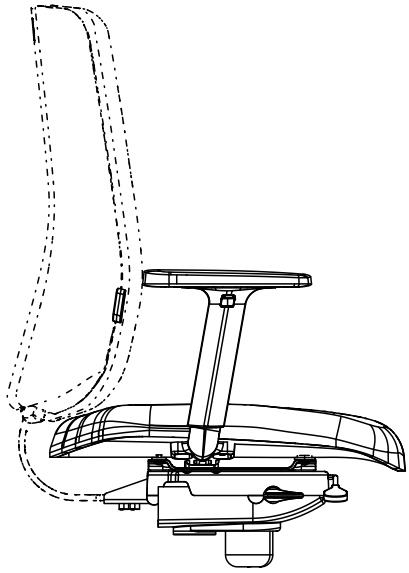

NowyStyl

3

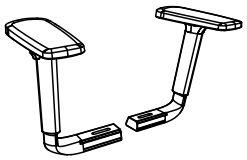

N 1x

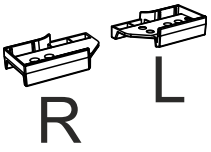

P 1x

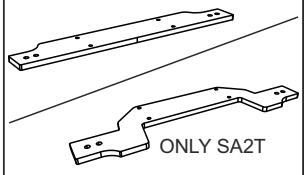

R 1x



S 2x



D1 0-4x

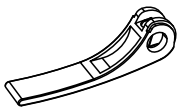

T 2x



U 2x



W 2x



M6x16

A1 0-4x



M6x12

B1 0-4x

3.1

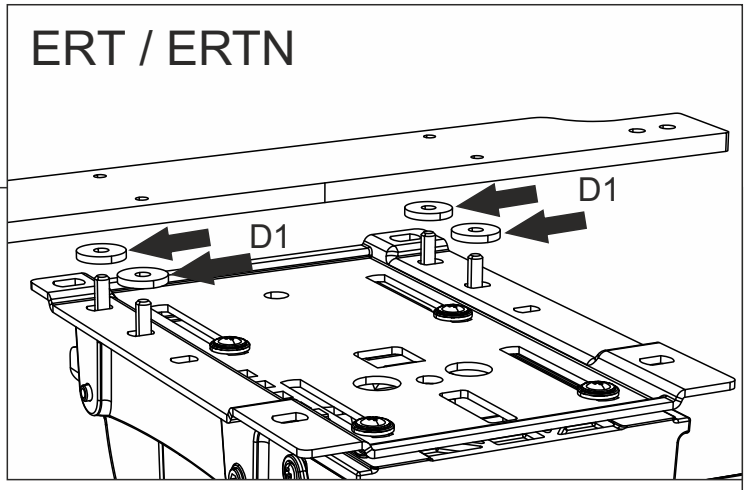

NowyStyl

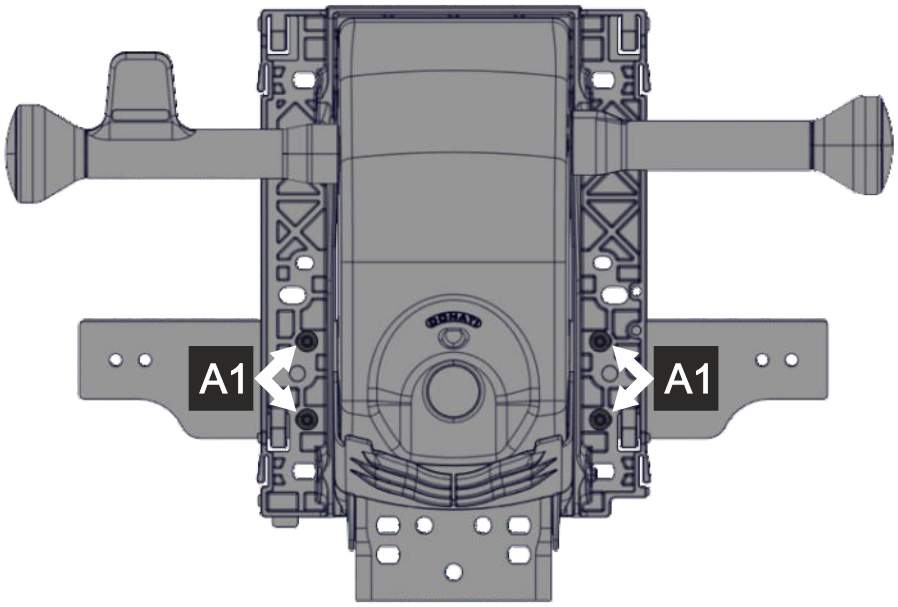

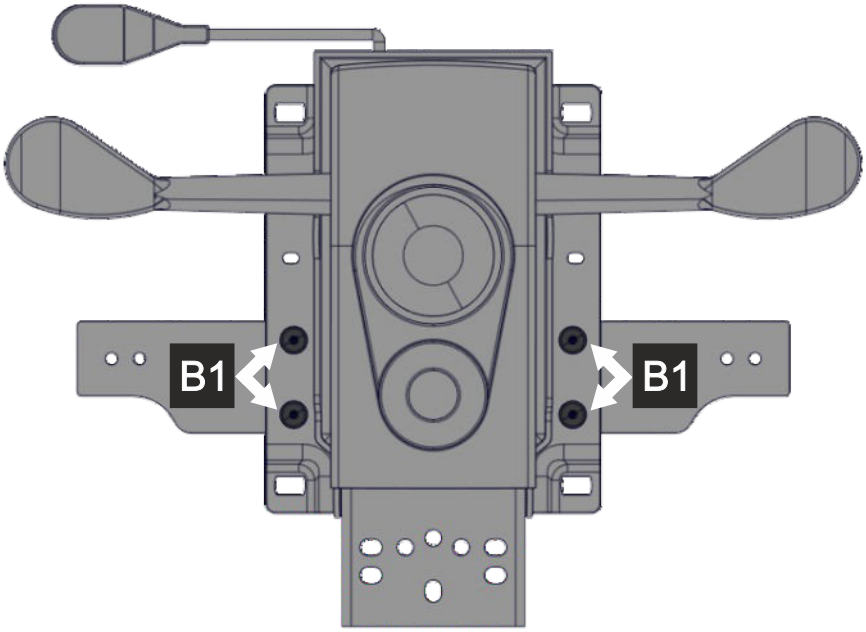

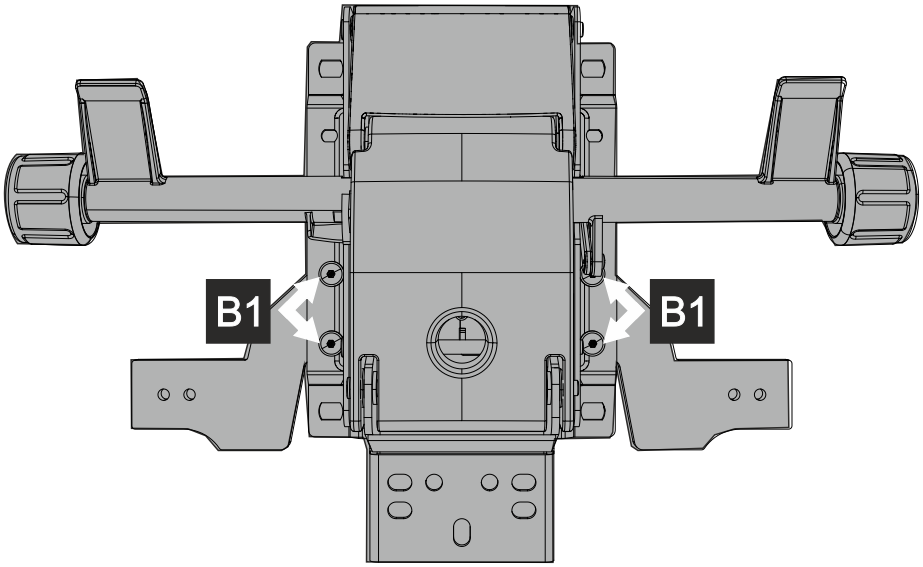

NowyStyl

3.2

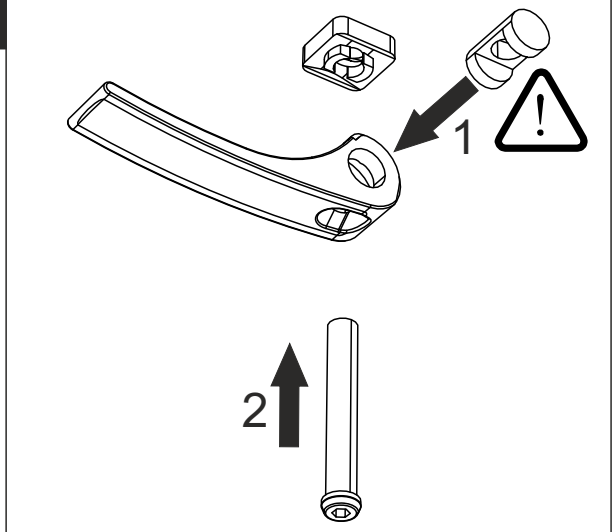

3.3

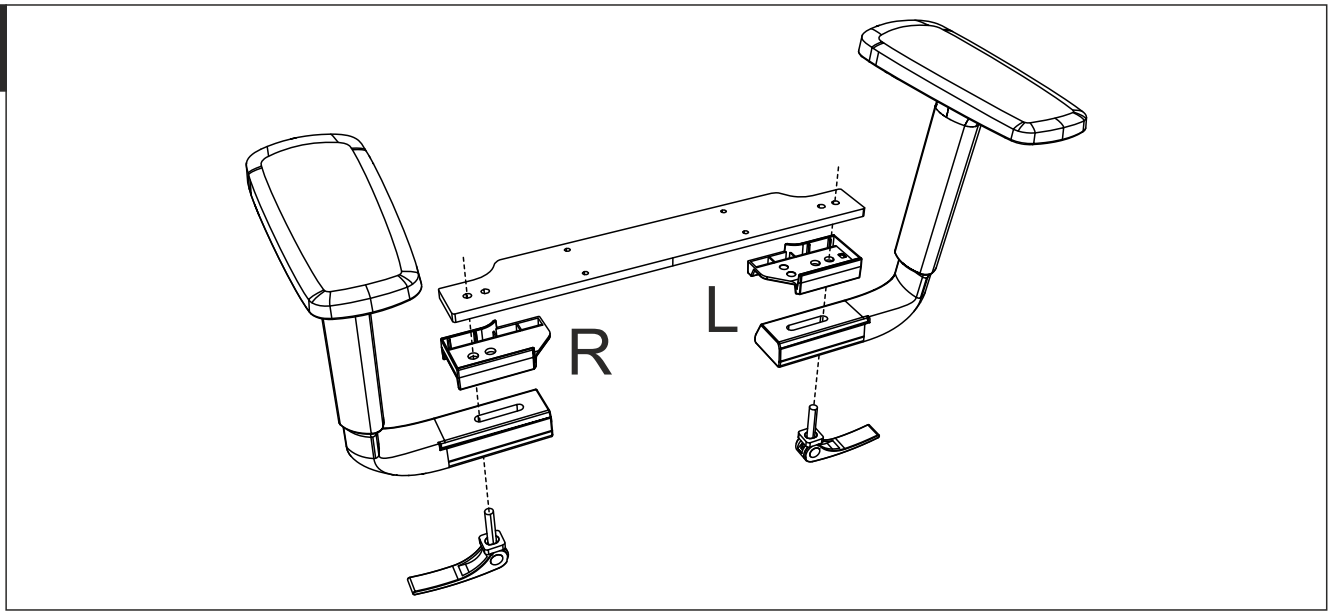

3.4

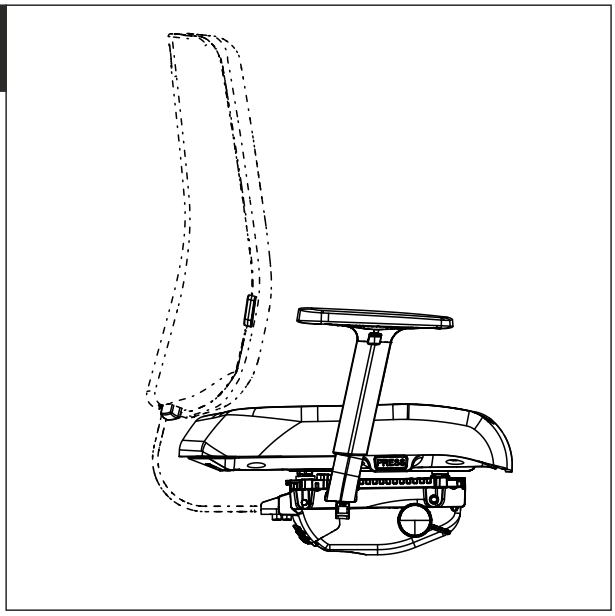

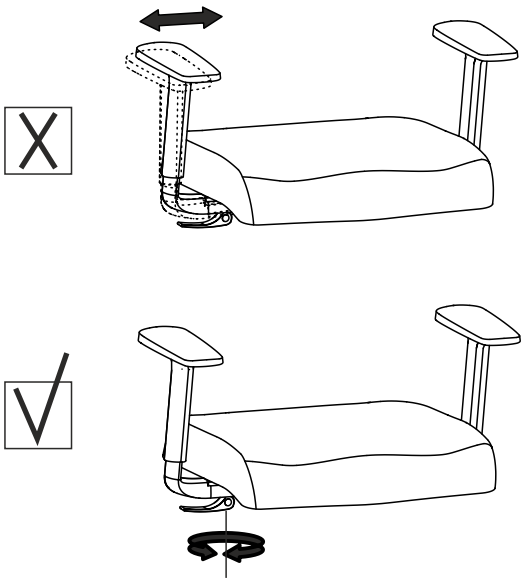

NowyStyl

PL Instrukcja montażu

EN Assembly manual

DE Montagenanleitung

FR Notice de montage

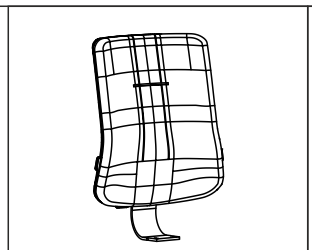

B 0-1x

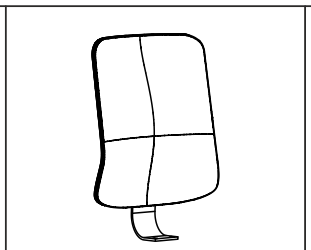

C 0-1x

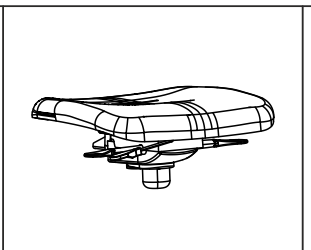

D 0-1x

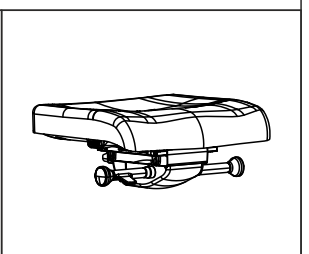

E 0-1x

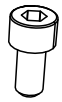

M8x16

I 4x

NowyStyl

4.1

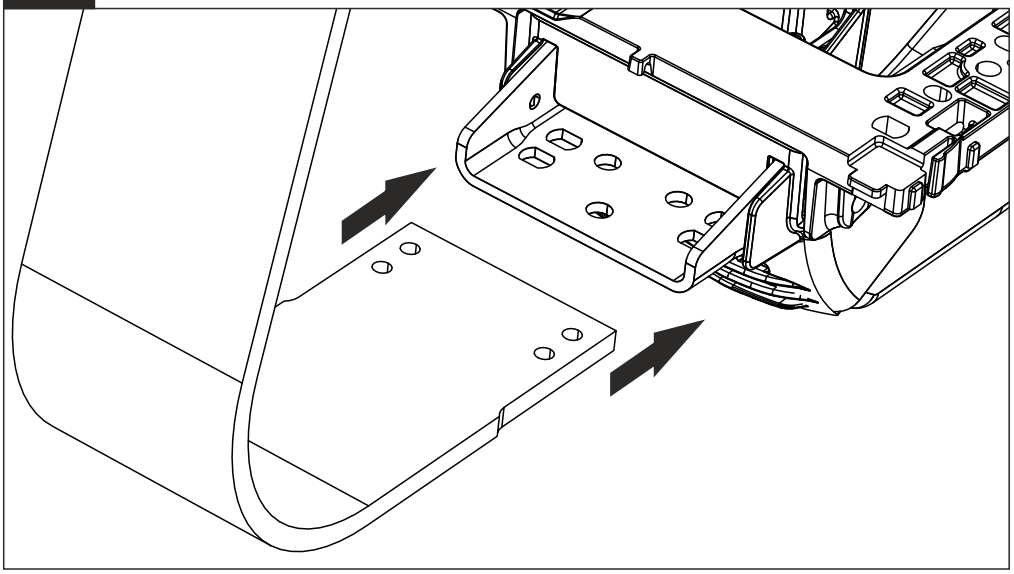

4.2

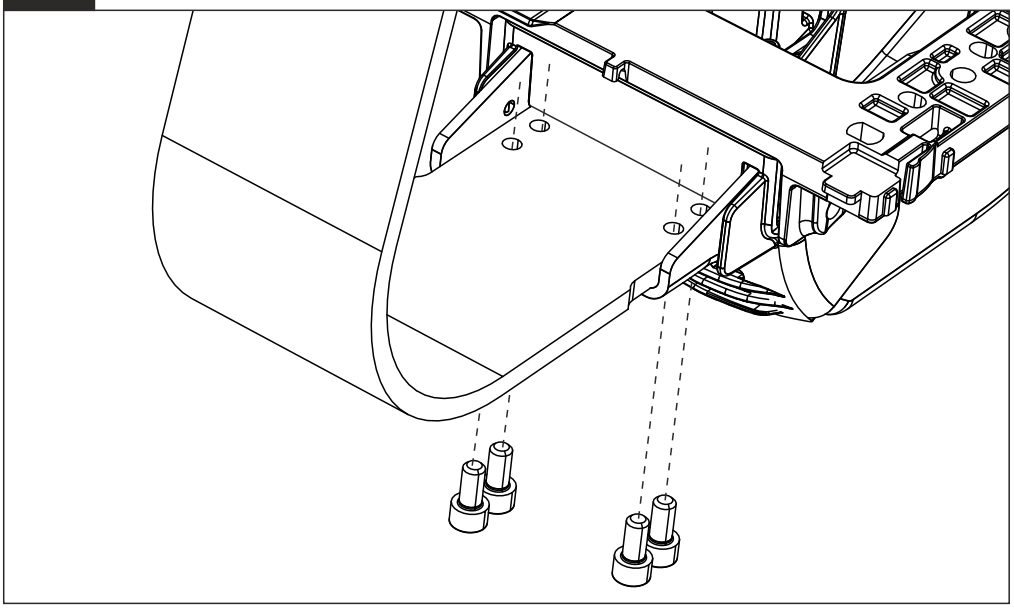

4.3

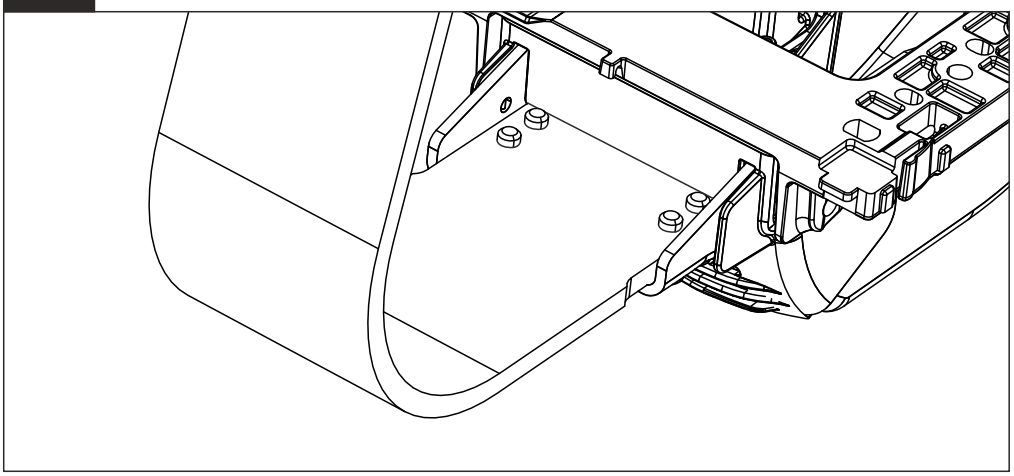

NowyStyl

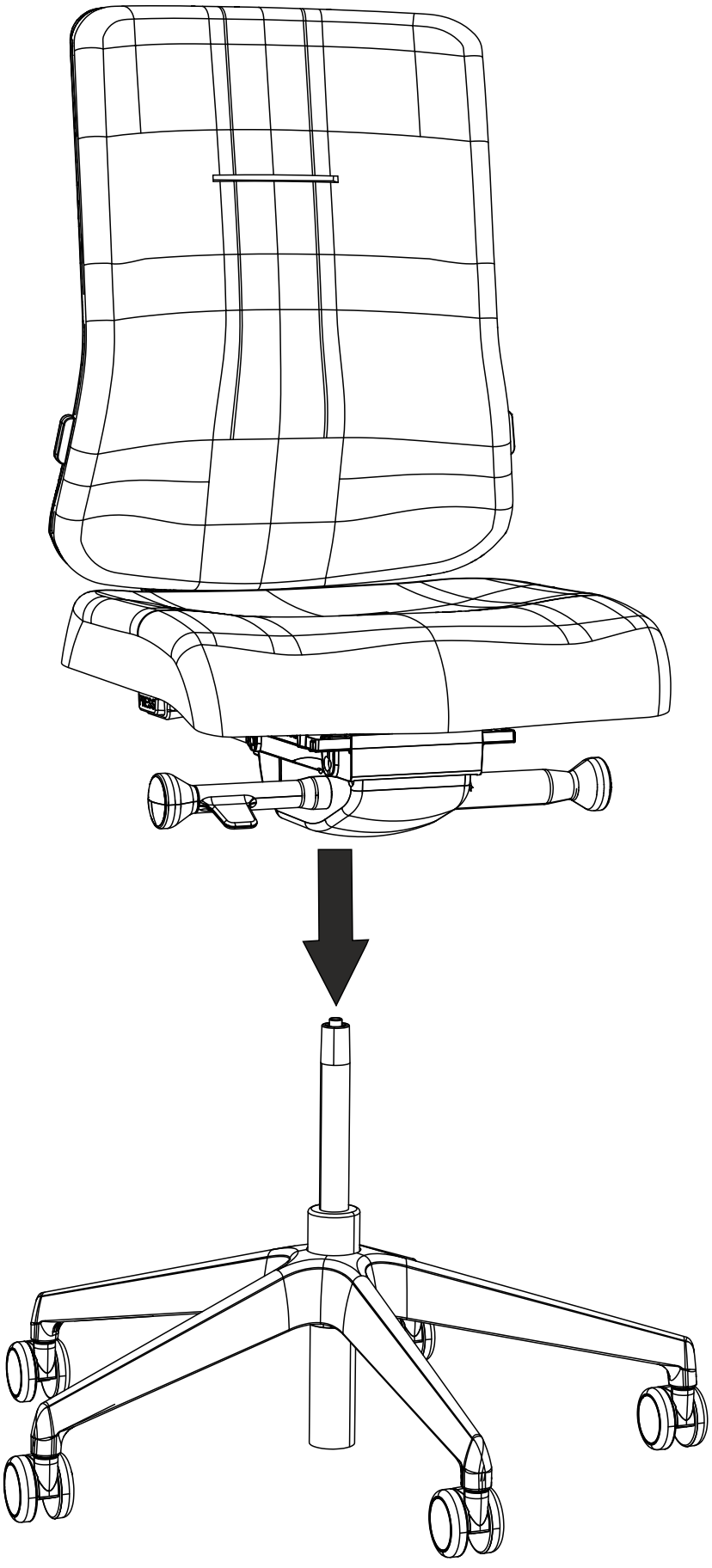

PL Opcjonalnie

EN Optionally

DE Optional

FR Optionnellement

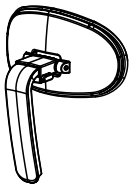		**PL** Metal **EN** Metal **DE** Metall **FR** Métal 	**PL** Elastomer **EN** Elastomer **DE** Elastomer **FR** Élatomére 
A 1x	J 1x	K 2x	L 2x

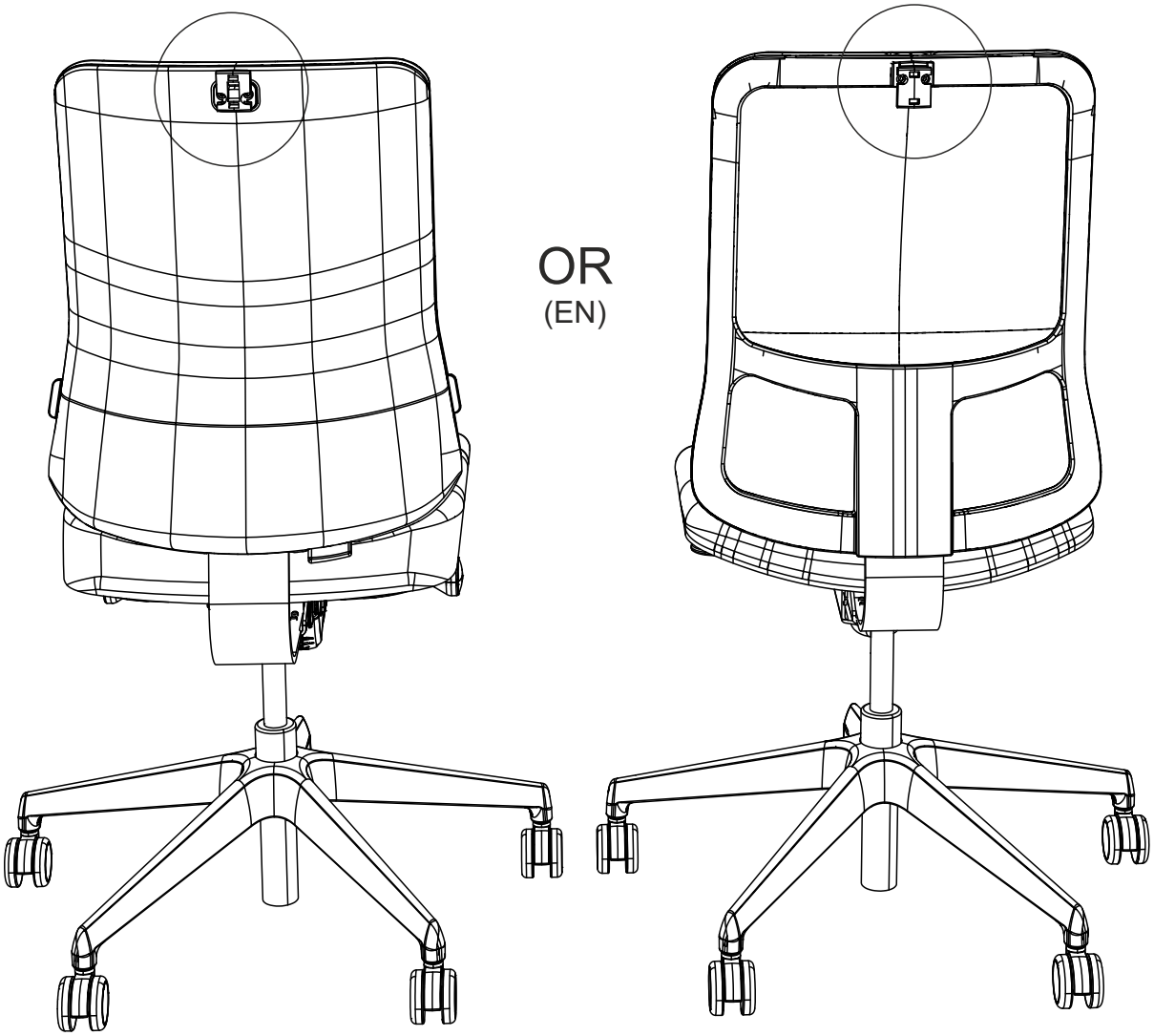

NowyStyl

6.1

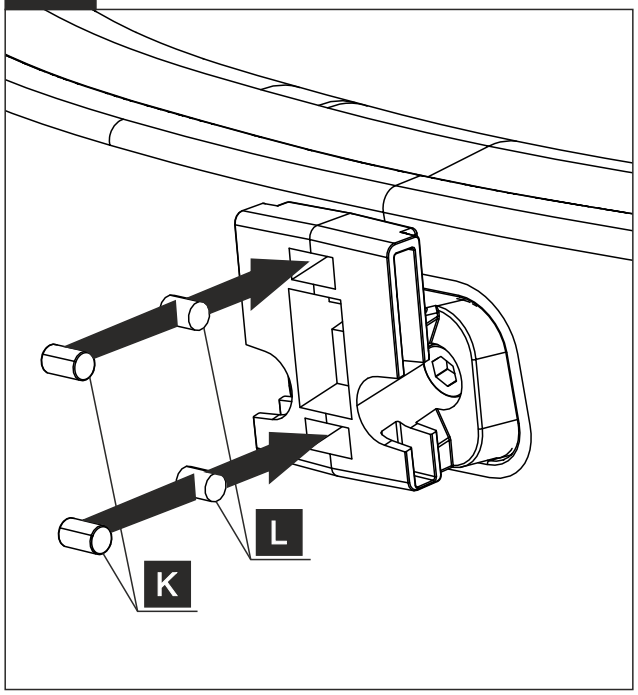

OR
(EN)

6.1

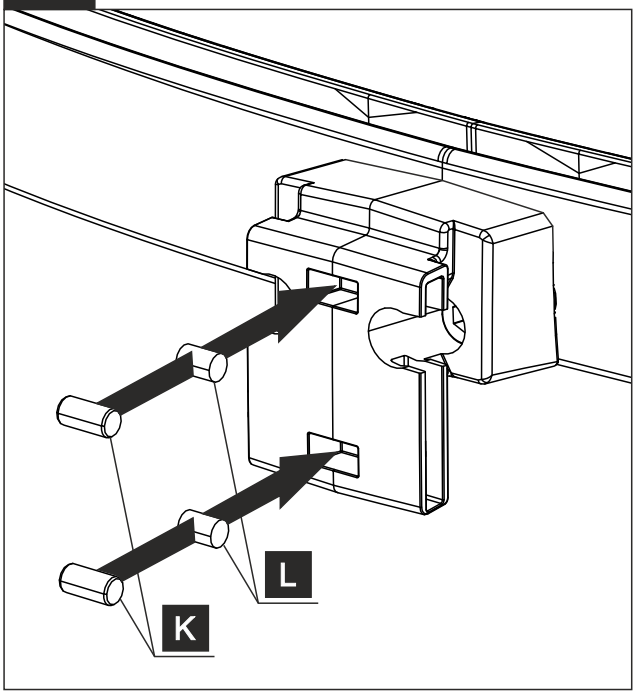

6.2

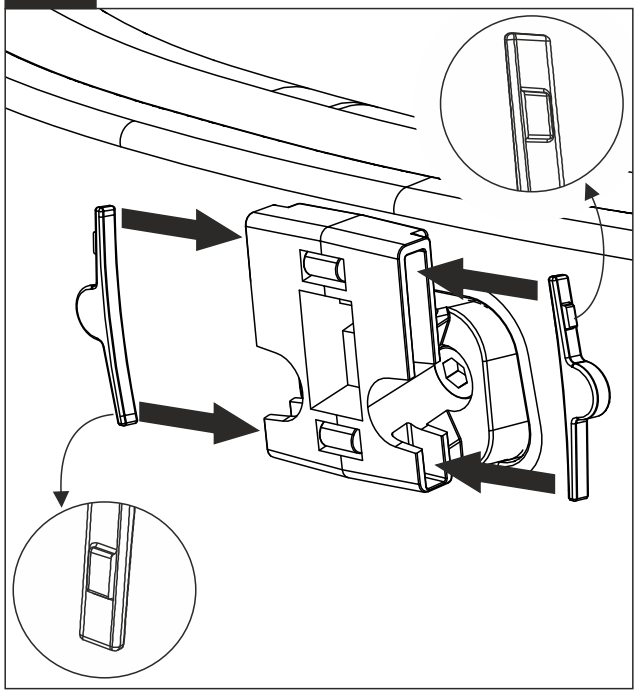

OR
(EN)

6.2

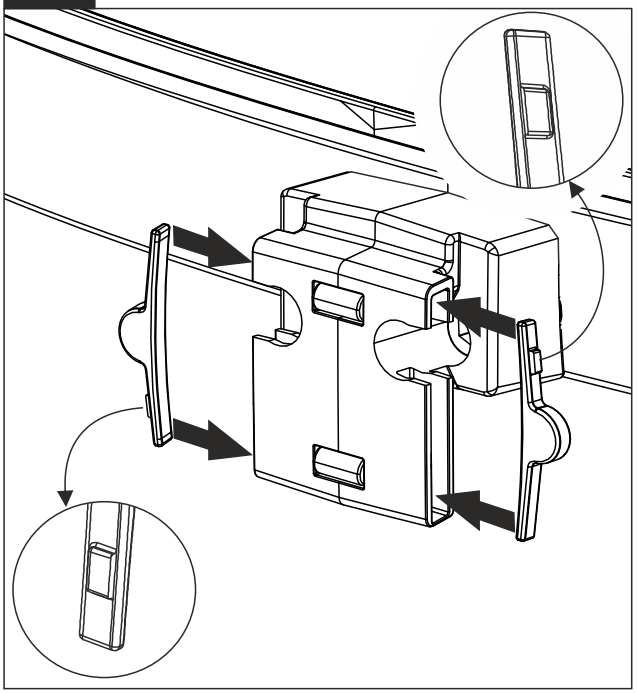

6.3

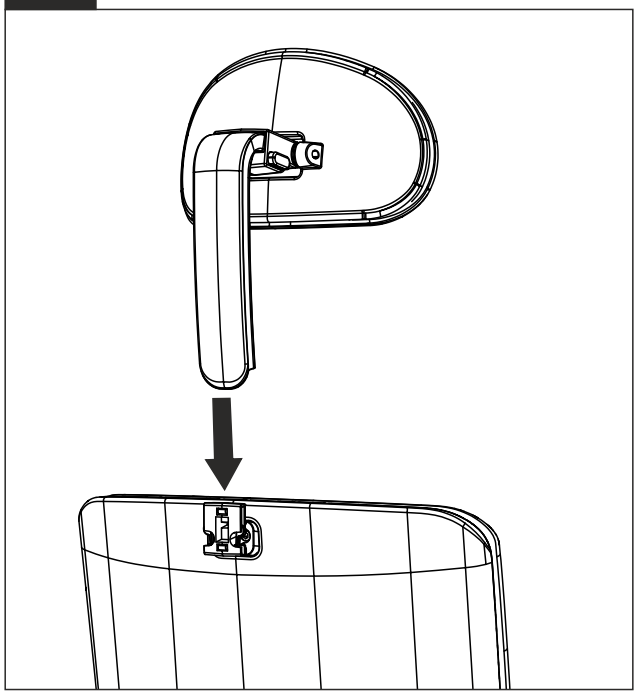

OR
(EN)

6.3

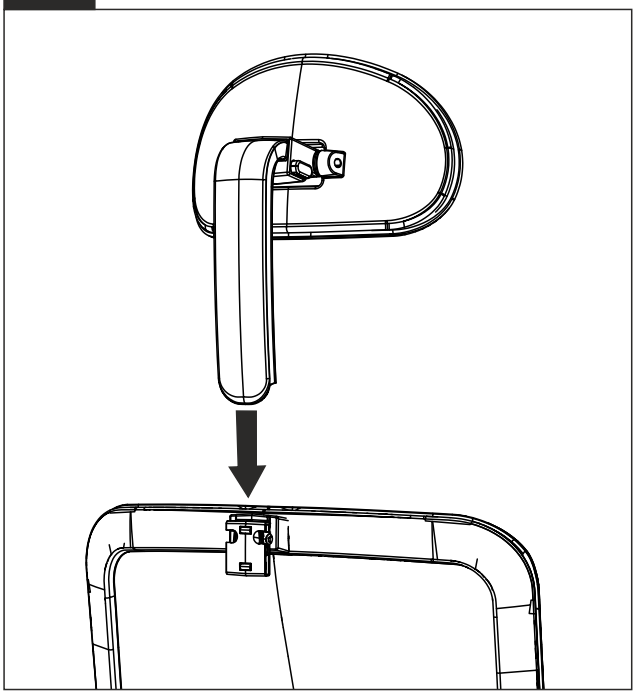

6.4



OR
(EN)

6.4



NowyStyl

© Copyright 2022 Nowy Styl sp. z o.o.

NUNI571
M0303-2430