BIZZI

Fauteuil Direction synchrone décalé



Mécanisme proposé :

Fabrication sous Système Assurance Qualité ISO 9001

NOWY STYL 2008-2009 ©

BIZZI

DIMENSIONS :

Hauteur d'assise : 435 à 580 mm
· Profondeur d'assise : 400 à 470 mm (glissière
· Largeur d'assise : 475 mm
Hauteur de dossier : 600 mm
Largeur Dossier : 450 mm

DESCRIPTIF TECHNIQUE :

Fauteuil de travail à mécanisme synchrone décalé, réglage de la tension du dossier dossier et assise tapissés.
Accoudoirs réglables sur 3 directions, hauteur 70 mm / largeur 30 mm / profondeur des manchettes 70 mm, Manchettes en mousse de polyuréthane Soft Touch.
Assise : structure hêtre multipli 8 couches / 11,5 mm, recouverte de mousse PU d'épaisseur 40 à 70 mm densité 60 kg/m3.
Dossier : structure polypropylène injecté recouverte de mousse d'épaisseur 50 mm densité 35 kg/m3. Contre coque polypropylène injecté noir.
Tissu 100% polyester non feu En 1021.1 et 2 (Allumette et Cigarette) et M1
Coloris noir ou bleu foncé
Assise réglable en hauteur par vérin oléopneumatique.
Réglage de la tension de dossier en fonction du poids de l'utilisateur.
Blocage du dossier sur 5 positions.
Système de sécurité anti-retour lors du déblocage du dossier.
Dossier réglable en hauteur par crémaillère sur 70 mm
Profondeur d'assise réglable sur glissière 70 mm
Piètement 5 branches en fonte d'aluminium moulé et poli.
Roulettes auto-freinées Ø 50 mm pour utilisation sur sol moquette.

CERTIFICAT ET NORMES :

Conformité aux normes européennes EN 1335.1/2/3 è EN 1022 :2007
Certificat GS
Fabrication sous système assurance qualité ISO 9001
Usine certifiée selon norme environnementale ISO 14001
Fabrication UE

NOWY STYL 2008-2009 ©

PASSEPORT POUR PRODUITS DE RECYCLAGE
et materiaux conformément à la norme EN ISO 14021, de Type II

NowyStyl

Bizzi

SWIVEL CHAIR

Remarque : la photo du produit est à titre référentiel
et ne reflète pas la configuration exacte



1/2

Modèle	BIZZI ST44 R15K FST
Provenant du recyclage	13.27 %
Recyclable	97,37 %

Caractéristiques environnementales :

• Mousses sans CFC/HCFC (chlorofluorocarbures / hydrochlorofluorocarbures)
Le tissu est non collé sur les mousses pour faciliter le recyclage
• Utilisation raisonnée de matériaux à faible émission de Co2 (usines certifies selon Co2 Performance Ladder –
Certificat de sensibilisation au CO2 Niveau 3)
• Classement EcoVadis “Platinum” (seulement 1% des entreprises certifiées EcoVadis sont classées au niveau “Platinum”)
• Certification environnementale ISO 14001 de toutes nos usines, toutes situées en Europe
• Certification Eco Conception ISO 14006 (système de management environnemental - Conception écologique)
• ISO 45001 - système de la gestion de la santé et sécurité au travail

Service :

• Assemblage facile
• Garantie de 5 ans
• Durabilité
• Fourniture possible des pieces détachées pendant 10 ans
• Entretien et reparation par remplacement des parties usées ou abimées (roulettes, vérin, base…)

Document préparé : 01.01.2022 **Document valable jusqu’à :** 01.03.2024

Bizzi

SWIVEL CHAIR

2/2

Matières :	Dont Recyclé	Recyclable
Revêtement non tissé	0%	100%
Colle	0%	0%
Tissu (polyester)	50%	100%
Mousse (PU)	0%	67%
Bois	0%	100%
Plastique (PP, nylon)	15%	100%
Métal	15%	100%

Bizzi Swivel Chair ST44 R31 FST

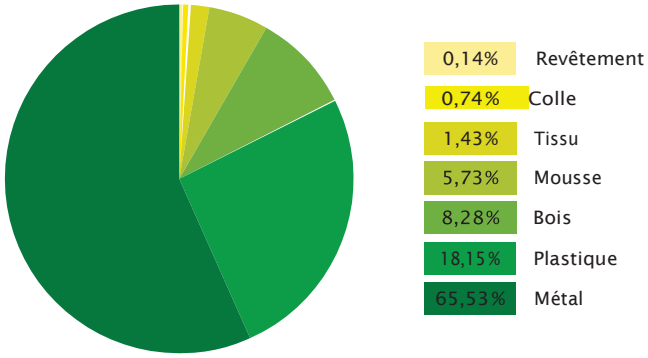

ECOCONCEPTION

Bien avant le lancement de la production d'une nouvelle ligne de produits, Nowy Styl commence à prendre en compte l'impact environnemental éventuel des processus de production impliqués et des composants à utiliser. Suivant les tendances environnementales actuelles, nous venons de mettre en place un
système de gestion de l'écoconception conforme à la norme ISO 14006:2020 (Systèmes de gestion environnementale – Lignes directrices pour l'intégration de l'écoconception). L'écoconception est une approche globale du produit, où les aspects environnementaux sont pris en compte à chaque étape du cycle de vie du produit. Nous intégrons des directives d'écoconception à chaque étape, allant de la conception du produit jusqu'à son élimination. L'approche de
Nowy Styl, dépassant largement la moyenne en matière de développement, a été confirmée par une médaille de platine EcoVadis décernée à l'entreprise pour ses performances environnementales, sociales et éthiques.

DURABILITÉ

Au sein de Nowy Styl, nous croyons fermement au commerce responsable et nous soutenons fortement cette idée dans notre travail quotidien. Dans notre lettre de mission, nous accordons la priorité aux personnes. C'est pour elles que nous fabriquons nos produits et réalisons nos projets. Nous voulons que nos solutions, nos connaissances ainsi que notre expérience aident les personnes à travailler dans des environnements plus sains et plus confortables. En parallèle, nous bâtissons une organisation forte et éthique soutenant le développement des employés et des communautés locales. Nous sommes conscients du fait que nos activités ont un impact sur l'environnement naturel et nous nous efforçons de le réduire ou de le neutraliser en pensant aux générations futures. Nous nous fixons des objectifs dans des domaines que nous considérons comme essentiels et nous en rendons compte en détail dans notre rapport sur le développement durable. Lors de la réalisation de dessins techniques, nous étiquetons toutes les pièces en plastique recyclables en conséquence, en ajoutant un indicateur de matériau, un code de recyclage et un timbre dateur afin d'assurer un tri et une traçabilité corrects. Le dioxyde de carbone est le gaz à effet de serre le plus nocif. En essayant de contenir les émissions, nous contribuons à la quête pour sauver notre climat. Nowy Styl assume la responsabilité de ses émissions et s'engage dans des activités visant à assurer des productions ainsi que des produits plus durables. Nous avons mis en œuvre un système de gestion du CO2 pour l'Organisation (empreinte CO2 pour l'Organisation) conformément aux exigences énoncées dans la norme ISO 14064-1 ainsi que dans le Protocole sur les GES et confirmées par le Certificat CO2 Performance Ladder. Par ailleurs, nous alignons volontairement nos opérations et nos stratégies sur les dix principes, universellement acceptés, du Pacte mondial de l'ONU.

NBF49

INSTRUCTIONS DE MONTAGE /
ASSEMBLY INSTRUCTION

BIZZI-LE ST36 R15K EST

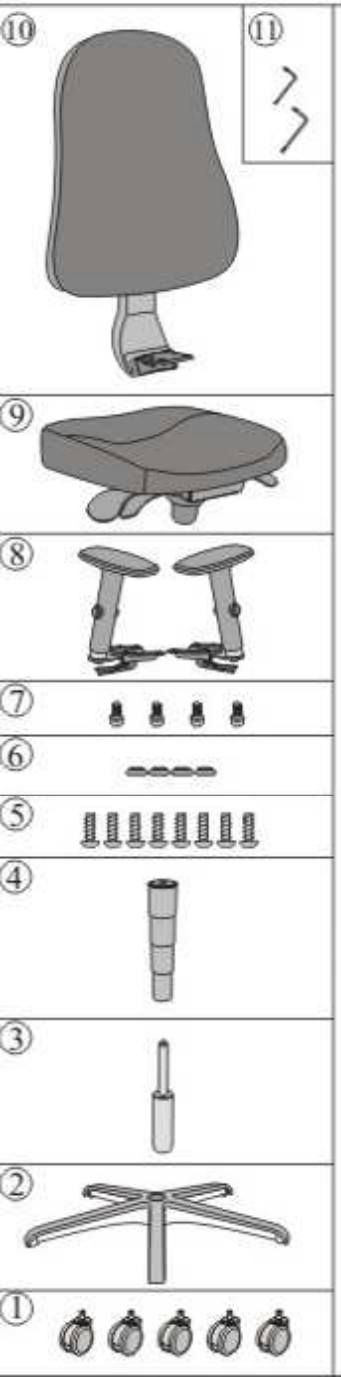



Attention: les roues du type H – pour sol moquette
les roues du type W – pour sol dur
NOTE: H type wheels – onto soft base
W type wheels – onto hard base

ATTENTION!
Le montage et l'échange de la cartouche de gaz ne peuvent ętre éffectués que par une personne qualifiée.
Exchange and repair of gas-lifts should be carried out by trained specialists only.

1

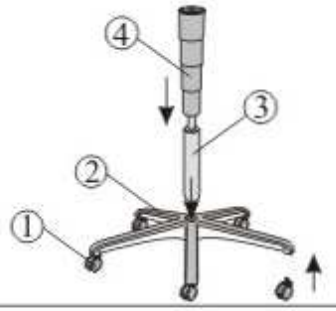

2



3



4



Les différents réglages / Adjustment options

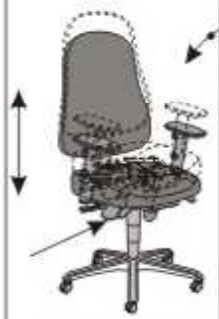

1 Réglage de la hauteur d'assise / Gas height adjustment





2 Déblocage du dossier / Synchronized free floating movement
3 Blocage du dossier / Synchron movement in locked position





4 Volant de réglage de la tension du dossier / Tension adjustment knob

5 **Réglage de la hauteur du dossier:** Le dossier redescend à la position la plus basse une fois que la position la plus haute est atteinte. Afin d'ajuster le dossier à la position souhaitée, il faut le faire coulisser de la position la plus basse à la plus haute, le faire redescendre puis graduellement remonter le dossier jusqu'à la position désirée. /
Backrest height adjustment: the backrest returns to the lowest position, once the highest position is passed. In order to adjust the backrest to your desired position first slide the backrest fully up and let itself to slide down, then gradually move up the backrest to the required position.



6 Réglage de la profondeur de l'assise / The seat depth adjustment





Z1 - Molette blocage / Locked
Z2 - Déblocage pour régler les accotoirs en largeur / Unlocked