NUNI212

NAVIGO / @-SENSE / ALTUM - Accotoirs 2D et 4D -



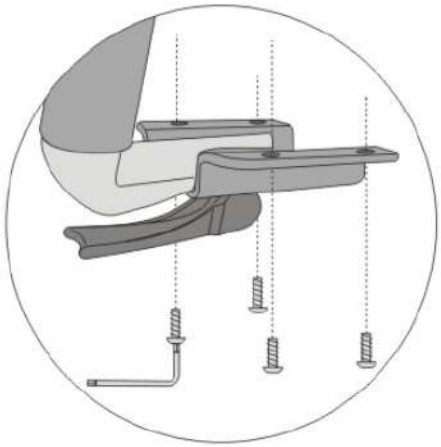



Version 2D : réglage en hauteur en appuyant sur le bouton latéral.
Réglage en largeur en débloquant le levier vers le bas. Puis en le relevant après choix de la largeur souhaitée.
4D : même réglages hauteur et largeur + manchettes réglables avant /arrière et en orientation, simplement en les manoeuvrant à la main pour les positionner selon son souhait.