MHROLLY

Adoptez une assise dynamique et tonifiez votre corps grâce au tabouret ergonomique à bascule

Siège en mousse rembourrée pour
un confort et un bien-être optimal de assise





Axe pour un effet de balancier
et une assise dynamique (+/-10%)



5 roulettes pour vous déplacer
comme bon vous semble
Roues autobloquantes une fois assis



Système de vérin à gaz pour
ajuster la hauteur sans effort

Réglage de la hauteur grâce
aux poignées (x2) situés en dessous du siège



Le tabouret ROLLY, ergonomique et pratique, se positionne comme un véritable outil de prévention des troubles musculo-squelettiques (TMS). Il vous permettra d'adopter une bonne position du dos tout en renforçant les muscles du tronc.

Avec un design moderne et original, le tabouret ROLLY donnera du style à vos différents espaces de travail. Pratique, vous pouvez le partager entre collègues et/ou l'emporter où vous voulez.

MHROLLY

Adoptez une assise dynamique et tonifiez votre corps grâce au tabouret ergonomique à bascule

CARACTERISTIQUES TECHNIQUES	
Référence	**MHROLLY N**
EAN	3129710017331
Matériaux	Cadre : Acier - Polypropylene
	Assise: Mousse haute densité
	Base : ABS + Roulettes (X5)
Coloris	Noir
Dimensions produit	Hauteur: de 57,5 à 73,5 cm
	Assise : ø 43 cm
	Base : ø 50 cm
	Poids : 10,33 Kg
Charge maximale	130 kg
Inclinaison	+/- 10°
Ajustement de la taille	Verin à gaz
Frein	5 roues avec système de frein automatique (s'active lorsque l'on est assis)
Temps de montage estimé	5 minutes (Sans outils)
Garantie	5 ans

DIMENSIONS PACKAGING	
* Unité de vente (x1UV) carton	Dim. : L. 52 cm x l. 52 cm x H. 31 cm
	Poids : 12,33 Kg
* Master carton (x1UV)	Dim. : L. 52 cm x l. 52 cm x H. 31 cm
	Poids : 12,33 Kg

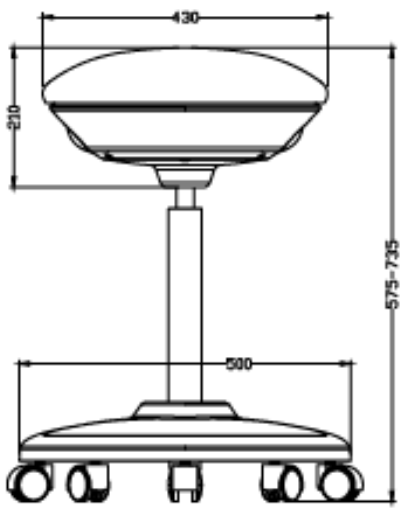

130kg MAX

5mn

5 ans GARANTIE

ALBA DESIGN