Gamme Bandana - Table - 120 x 80 - T6

Réf: S235836PVEP





Chants polypropylène (PP) de 2 mm



Soudure électrique haute résistance



Vérins de réglage

cotations (mm)	
a	1200
b	800
c	1040
d	750
e	-
f	-
g	-
i	-
h	-
H	760
P (kg)	25,2

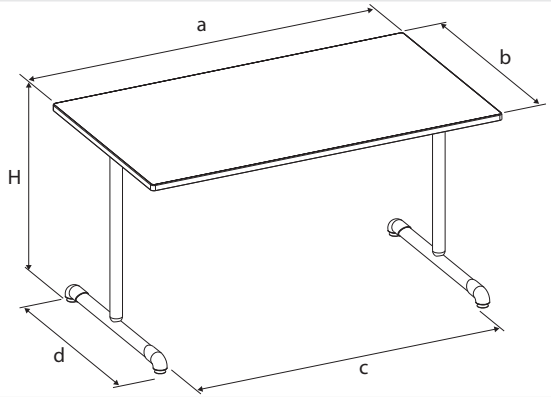

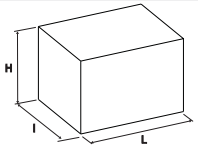

Colisage	Lot x 1	-
Nb/colis	1	-
L(m)	1,26	-
l (m)	0,89	-
H (m)	0,155	-
V(m³)	0,17	0
Poids (kg)	28	-

Caractéristiques:

Table à dégagement latéral pour un meilleur confort. Hauteur d'utilisation : T6 norme européenne NF EN 1729.

Piètement:

Piètement à dégagement latéral avec semelle droite et montant en tube Ø 45 ép.: 2 mm, cadre soudé sous plateau en tube 50/20 ép.: 1,2 mm; revêtu époxy.

Plateau(x):

Plateau ép.: 24 mm stratifié 8/10e et contrebalancé chant polypropylène de 2 mm (PP).

Embouts:

Vérins de réglage avec une course de 25 mm; non marquant et non tachant.

Classement au feu:

Le pouvoir calorifique supérieur (PCS) du produit est de: 316 (MJ/kg) Piétement en tube acier, revêtu époxy. - M1. Plateaux dérivés du bois ép:> 18 mm - M3. Composants plastiques - M4.

Environnement:

La consommation de ressources naturelles énergétiques suivant le référenciel DQ-CERT 15-340 de la marque NF environnement est de: 368 (MJ) Origine des bois issue de forêts gérées durablement, certifiée PEFC. Le taux de matière recyclée est de 36%.

Colisage:

Lot x 1. Livré démonté.

Conseil entretien / Nettoyage du mobilier

Epoxy / Chrome: Utiliser de l'eau savonneuse. Mélaminé / Stratifié / Compact : Utiliser de l'eau chaude et de la lessive non abrasive. Plastique (polyéthylène / polypropylènes): Utiliser de l'eau savonneuse et un chiffon doux non pelucheux. ***Ne pas utiliser: Solvant cétonique; Pâtes et crèmes abrasives; Détergents (ne pas gratter).***

Mise à jour le 02/06/2020 - photo non contractuelle

simire by MOBIDECOR
862, rue des Crais - 71000 Mâcon
Tél : 03 85 20 44 00 -Fax : 03 85 29 21 76
Contact:simire@simire.fr